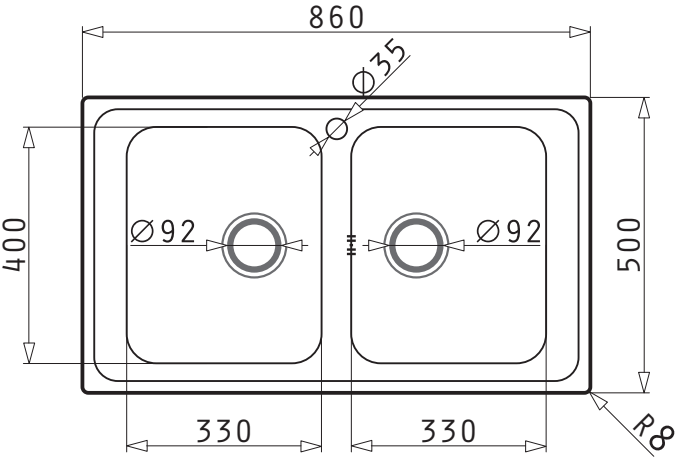
860
∅35
400
∅92
∅92
500
330
330
R8